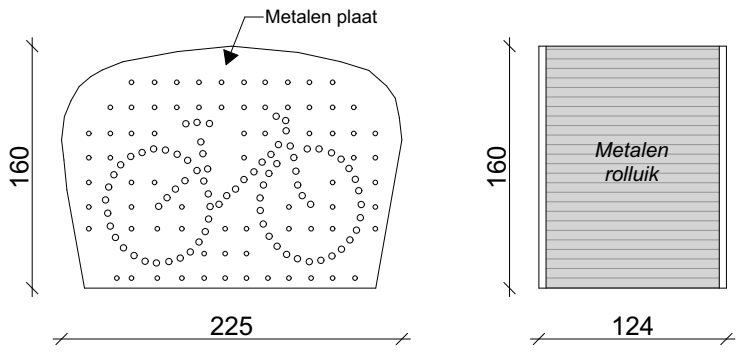

ZIJAANZICHT

VOORAANZICHT

AKRO NOVA
BV
ARCHITECTUUR | RUIMTELIJKE ORDENING | MILIEUADVIES

INGE DESMET ARCHITECT
THIERRY GHYSELINCK STEDENBOUWKUNDIGE

ABDIJSTRAAT 81
9700 OUDENAARDE
T 055 302 333

LOTENHULLESTRAAT 30 BUS 001
9900 EEKLO
T 09 374 40 97

WWW.AKRONOVA.BE

Fietskluis

SCHAAL : 1:50

BOUWHEER : Coens - Loontjens

BOUWPLAATS : Hoogleenstraat - 8780, Oostrozebeke

DATUM : 19/06/2026

A4 L